De Roma - Borgerhout

Diva

Luxueuze theaterstoel met laterale steunen.
Hij wordt gekenmerkt door zijn houten rug'kuip' en gebogen zit met spiraalveerkussen.
De ergonomisch gevormde koudschuim vulling in de rug biedt een optimale lendensteun.
Gestoffeerde of massief houten armleggers naar keuze.

Luxurious theatre seat with lateral supports. The seat is characterised by the wooden 'hollow' in its back and curved seat with coil spring cushion. The ergonomically shaped cold foam padding in the back rest provides optimal lumbar support.
Upholstered or solid wooden arm-rests according to choice.

Luxueux fauteuil de théâtre à supports latéraux.
Il se caractérise par son dossier 'baquet' en bois et son assise galbé en bois avec coussin de ressort à boudin.
Le remplissage en mousse à froid de forme ergonomique dans le dossier offre un support lombaire optimal.
Accoudoirs tapissés ou en bois massif au choix.

fibrocit®
fixed seating projects

enjoy the experience of our expertise

Diva

TECHNICAL SPECIFICATIONS

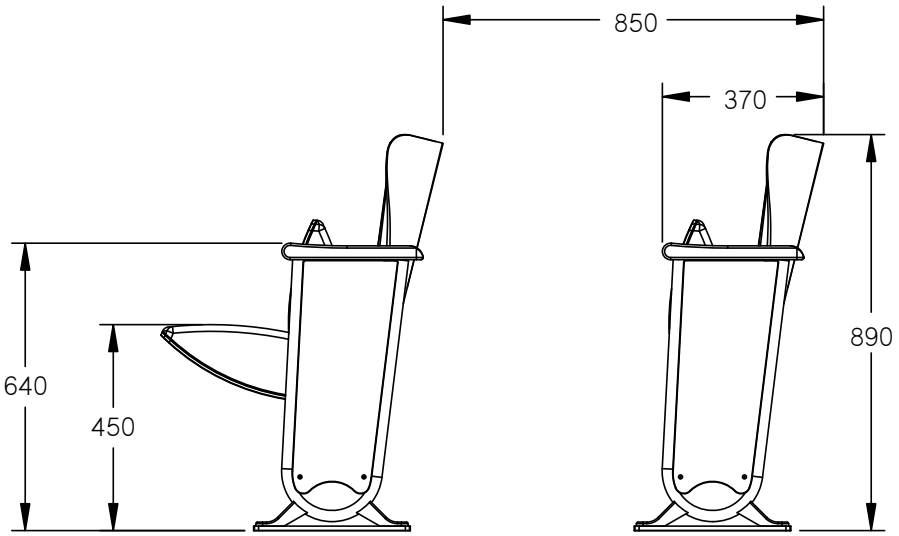

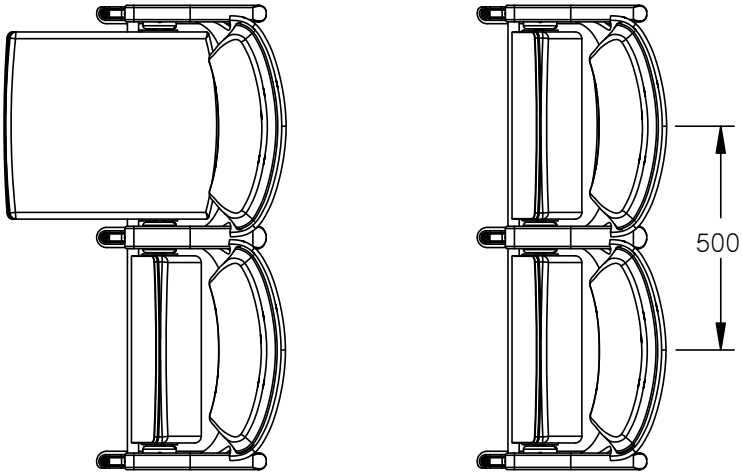

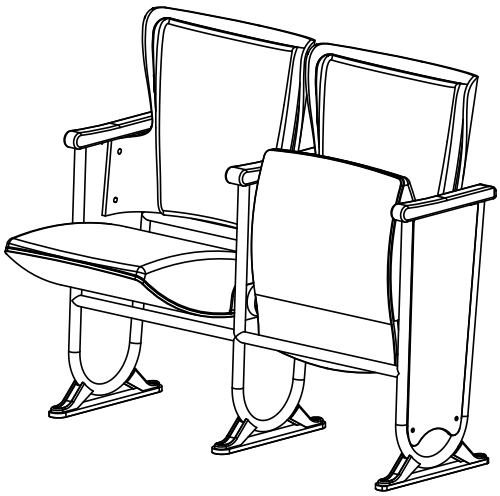

theatre & concert

conference

auditorium

cinema

renovation

FIBROCIT
Hospitaalweg 1C bus 2
B-8510 MARKE
T. +32|56|22 56 99
info@fibrocit.com
www.fibrocit.com